Zisternenbefüllung ZBE

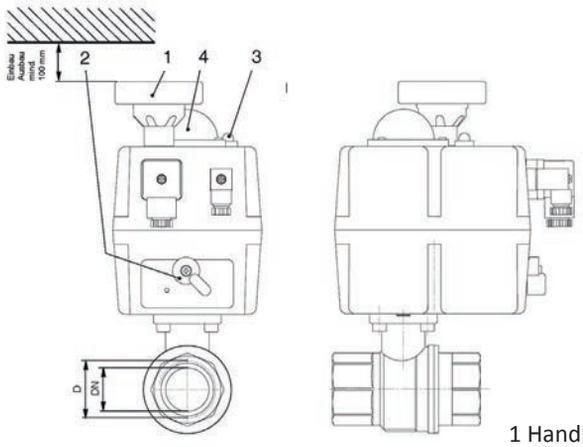

1 Handhebel
2 Umschalthebel
3 Betriebsleuchte
4 opt. Stellungsanzeige

Technische Daten Kugelhahn

Material:

Gehäuse:	CW617N vernickelt
Kugel:	1.4408
Kugeldichtung:	PTFE
Schaltwellendichtung:	Viton
Temperaturbereich:	-20° C bis max. +180° C (abhängig vom Betriebsdruck)
	Achtung: Temperaturbereich des Antriebs beachten!
	ab 70° C erhöhter Aufbau notwendig
Bemerkung	Baulänge nach DIN 3202-M3
	¼"- ist ein ⅜"-Kugelhahn mit Reduziernippel auf das jeweilige Anschlussmaß

Nennweite DN	PN [bar]	D ISO 7/1	KV-Wert [m³/h]	Gewicht [kg]
25	40	Rp 1	39	34
32	40	Rp 1 ¼	65	44
40	40	Rp 1 ½	115	51
50	40	Rp 2	179	84

Technische Daten Stellantrieb

Eigenschaften:
- für den Bereich 24 V AC/DC
- elektronische Drehmomentbegrenzung
- automatische Spannungserkennung
- automatische Temperaturregelung, interne Schaltraumheizung zur Vermeidung von Kondensation
- Flanschbild nach ISO 5211
- 4 Endschalter (2 für Motorsteuerung sowie 2 für Signalgebung)
- Handnotbetätigung
- optische Stellungsanzeige
- außenliegende elektr. Steckverbindungen nach DIN 43650
- korrosionsbeständiges Kunststoffgehäuse
- Einsatzbereich (Temperatur) -20° C bis +70° C
- Einbaulage beliebig, außer hängend

Optional in Fail-Safe-Ausführung mit Akku-Pufferung erhältlich.

Technische Änderungen und Irrtümer vorbehalten. Stand 09/2017

Lemhöfer Löschwassersysteme GmbH
Peter-Sander-Str. 43a | 55252 Mainz-Kastel | Telefon +49 6134 2719610 | Telefax + 49 6134 2719630
www.loeschwassersysteme.com | info@loeschwassersysteme.com

Zisternenbefüllung ZBE

Ausschreibungstext

Pos._____

Zisternenbefüllung ZBE 25 M DN 25

Befülleistung 40 m³/h

bestehend aus:

1 Kugelhahn NIRO G 1" DN 25
mit Motorantrieb 230 V AC

2 Adapter NIRO mit G 2" Aussengewinde

1 Montageverschraubung G 2" mit Druckanzeige 0–16 bar

1 Anschlusswinkel DN 50 x G 2"
zum Anschluss an PE Behälter

Gegen Mehrpreis optional in Fail-Safe-Ausführung mit Akku-Pufferung erhältlich.

Ausschreibungstext

Pos._____

Zisternenbefüllung ZBE 40 M DN 40

Befülleistung 80 m³/h

bestehend aus:

1 Kugelhahn G 1½" DN 40
mit Motorantrieb 230 V AC

2 Adapter NIRO mit G 2" Aussengewinde

1 Montageverschraubung G 2" mit Druckanzeige 0–16 bar

1 Anschlusswinkel DN 50 x G 2"
zum Anschluss an PE Behälter

Gegen Mehrpreis optional in Fail-Safe-Ausführung mit Akku-Pufferung erhältlich.

Ausschreibungstext

Pos._____

Zisternenbefüllung ZBE 50 M DN 50

Befülleistung 110 m³/h

bestehend aus:

1 Kugelhahn G 2" DN 50
mit Motorantrieb 230 V AC

2 Adapter NIRO mit G 2" Aussengewinde

1 Montageverschraubung G 2" mit Druckanzeige 0–16 bar

1 Anschlusswinkel DN 50 x G 2"
zum Anschluss an PE Behälter

Gegen Mehrpreis optional in Fail-Safe-Ausführung mit Akku-Pufferung erhältlich.

Technische Änderungen und Irrtümer vorbehalten. Stand 09/2017

Lemhöfer Löschwassersysteme GmbH
Peter-Sander-Str. 43a | 55252 Mainz-Kastel | Telefon +49 6134 2719610 | Telefax + 49 6134 2719630
www.loeschwassersysteme.com | info@loeschwassersysteme.com